optris® CT P3

ТЕХНИЧЕСКИЕ ДАННЫЕ

ТЕККНОУ
МИР ТОЧНЫХ ИЗМЕРЕНИЙ

Бесконтактное измерение температуры пластиковых плёнок в диапазоне от 50 °C до 400 °C

Функциональные особенности:

- Компактный инфракрасный термометр со спектральным диапазоном 3,43 мкм для точных измерений температуры пластиковых плёнок:
  - PE – полиэтилен;
  - PP – полипропилен;
  - PS – полистирол
  (толщина пленки не более 0,4 мм)
- Надежная эксплуатация до 75 °C без дополнительного охлаждения
- Отдельный блок электроники, на котором расположены клавиши для программирования и ЖК-дисплей с подсветкой
- Настраиваемый аналоговый выход: 0/4 – 20 мА, 0 – 5 В, 0 – 10 В, термопара типа K или J
- Опциональные интерфейсы USB, RS485, RS232, выходные реле (2 реле с оптической развязкой), шины CAN, Profibus DP, Ethernet

Основные технические характеристики	
Защита от окруж. среды	IP65 (NEMA-4)
Температура окружающей среды	0 °C .. 75 °C (детектор) 0 °C .. 75 °C (электроника)
Температура хранения	-40 °C .. 85 °C (детектор) -40 °C .. 85 °C (электроника)
Относительная влажность	10-95 % без образования конденсата
Вибрация (детектор)	МЭК 68-2-6: 3G, 11-200 Гц, по любой из осей
Удары (детектор)	МЭК 68-2-27: 50G, 11 мс, по любой из осей
Масса	200 г (детектор в литом корпусе) 420 г (блок электроники)

Электрические характеристики	
Выход (аналоговый)	0/4-20 мА, 0-5/10 В, термопара J, K, аварийная сигнализация
Выход (сигнализация)	24 В / 50 мА (свободный коллектор)
Опции	Реле: 2 x 60 В DC / 42 В $AC_{сред.}$, 0.4 А, оптическая развязка
Выход (дискретный)	В одном/обоих направлениях 9,6 кБод, уровень срабатывания 0/3 В, USB (опция)
Выходные сопротивления	мА макс. 500 Ом (при 8-36 В DC) мВ мин. 100 кОм (сопр.нагрузки), термопара 20 Ом
Вход	Программируемый функциональный вход для внешней настройки коэфф. излучения / темп. окружающей среды, пуск (сброс функций с запоминанием значений)
Длина кабеля	3 м (по умолч.) 8 м
Питание	8 – 36 В DC
Потребление тока	макс. 100 мА

Характеристики измерительной системы	
Диапазон измерений температуры (настраивается с помощью клавиш программирования или через ПО	50 °C ... 400 °C
Спектральный диапазон	3,43 мкм
Оптическое разрешение (при 90 % энергии)	15:1
Погрешность измерений [2] (при окруж. темп. (23±5) °C)	±3 °C или ±1 % [3]
Сходимость измерений (при окруж. темп. (23±5) °C)	±1,5 °C
NETD [4]	0,1 K
Время отклика (90 %)	100 мс
Коэфф. излучения/Коэфф. усиления (настраивается с помощью клавиш программирования или в ПО)	0,100 – 1,100
Коэфф. передачи/Коэфф. усиления (настр. с помощью клавиш программ. или в ПО)	0,100 – 1,100
Обработка сигналов (настраивается с помощью клавиш программирования или в ПО)	Запоминание макс., мин., средн. знач., функции длит. запоминания с пороговым знач. и гистерезисом
Программное обеспечение	optris® Compact Connect

[1] $T_{об.} > T_{дет.}+25$ °C
[2] при температуре $T_{об.} \geq 75$ °C
[3] смотря какое значение больше
[4] при пост. времени 100 мс и $T_{об.}$ 125 °C

www.tek-know.ru

► АО «Теккноу»
Санкт-Петербург, Московский проспект 212,
БЦ «Московский», офис 0012
Тел.: +7 (812) 324 56 27, E-mail: info@tek-know.ru

► Филиалы
Москва, +7 (495) 988 16 19
Алматы, +7 (727) 394 35 00
Новосибирск, +7 (383) 233 33 46
Минск, +375 (33) 677 17 76

Параметры оптической системы

Оптика, D:S = 15:1

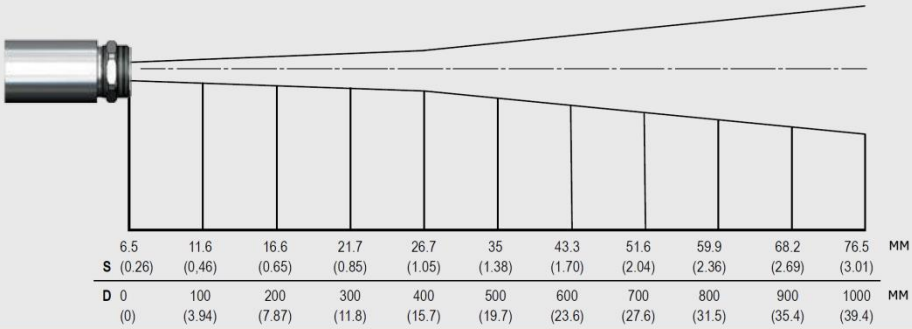

Размеры

Размеры литого корпуса (с детектором)

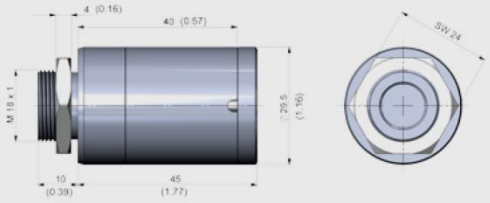

Размеры блока электроники

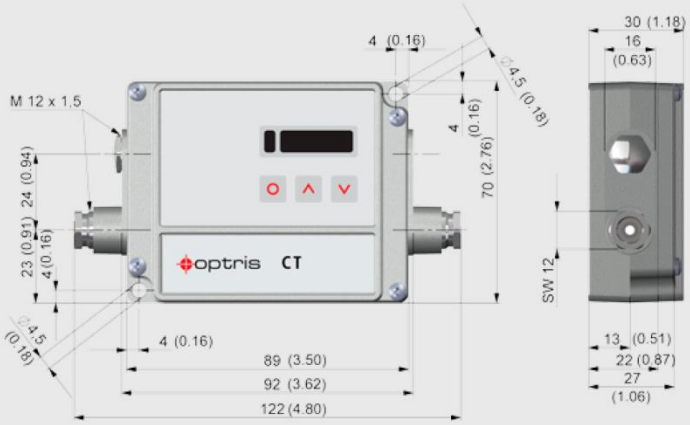

Аксессуары (пример)

Монтажный кронштейн с регулировкой по одной оси (ACCTFBMH)

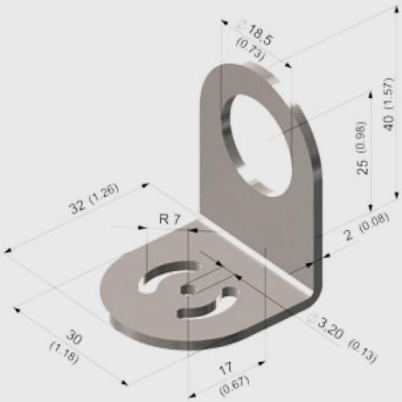
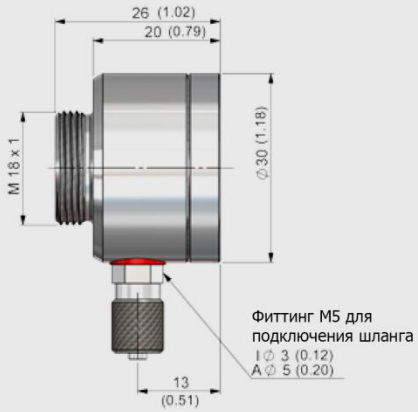
Насадка для обдува сжатым воздухом (ACCTAPMH)